ER45-2200-BD-00V0.1

设备面安装尺寸
Equipment mounting face dimension

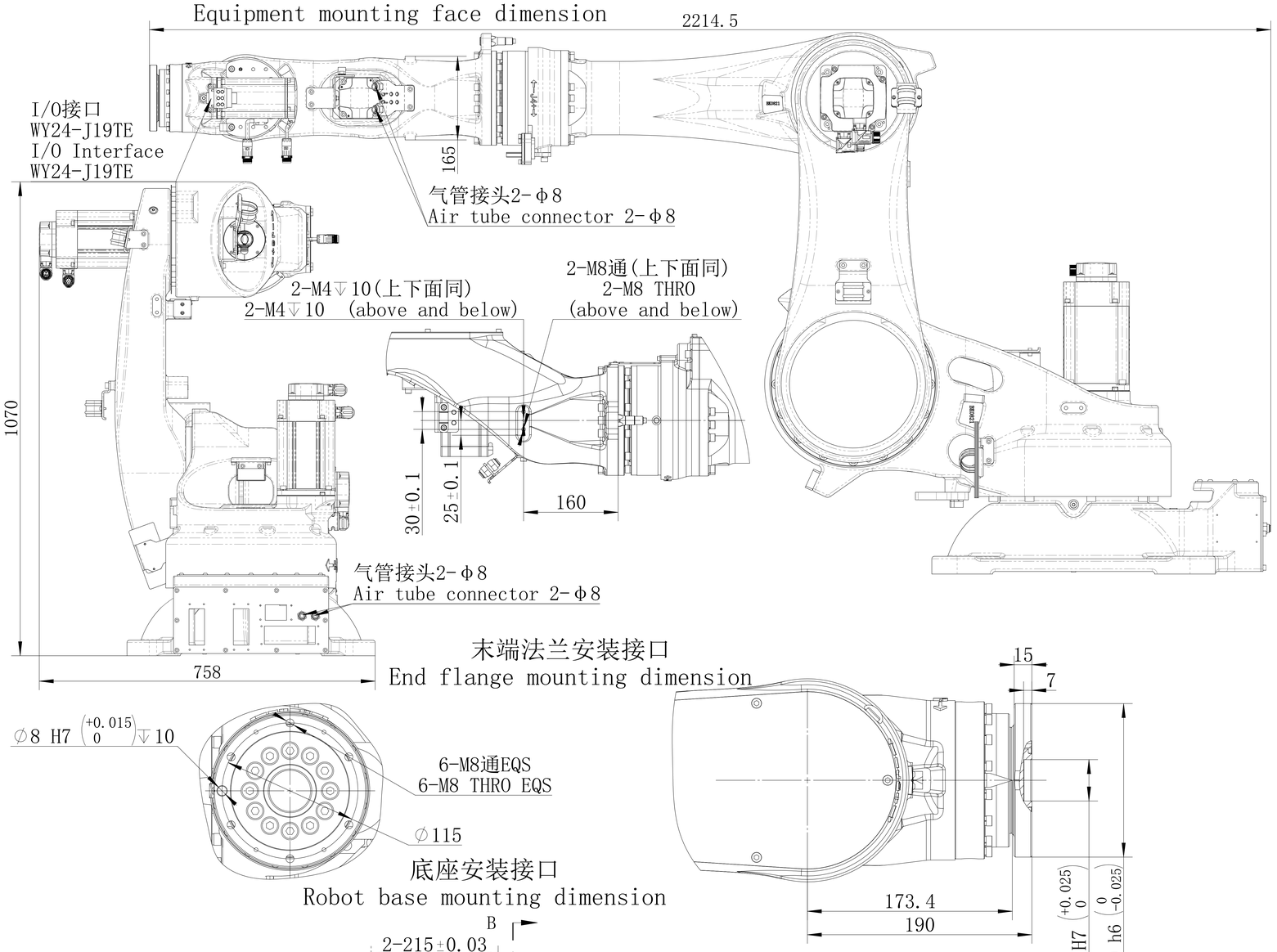

末端法兰安装接口
End flange mounting dimension

底座安装接口
Robot base mounting dimension

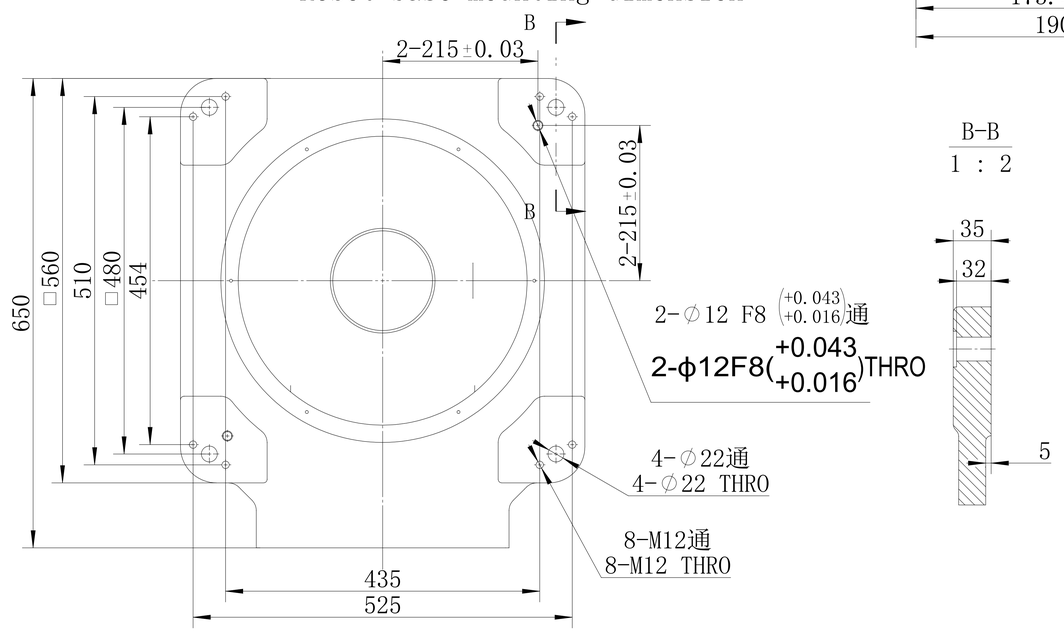

动作范围图
Motion range

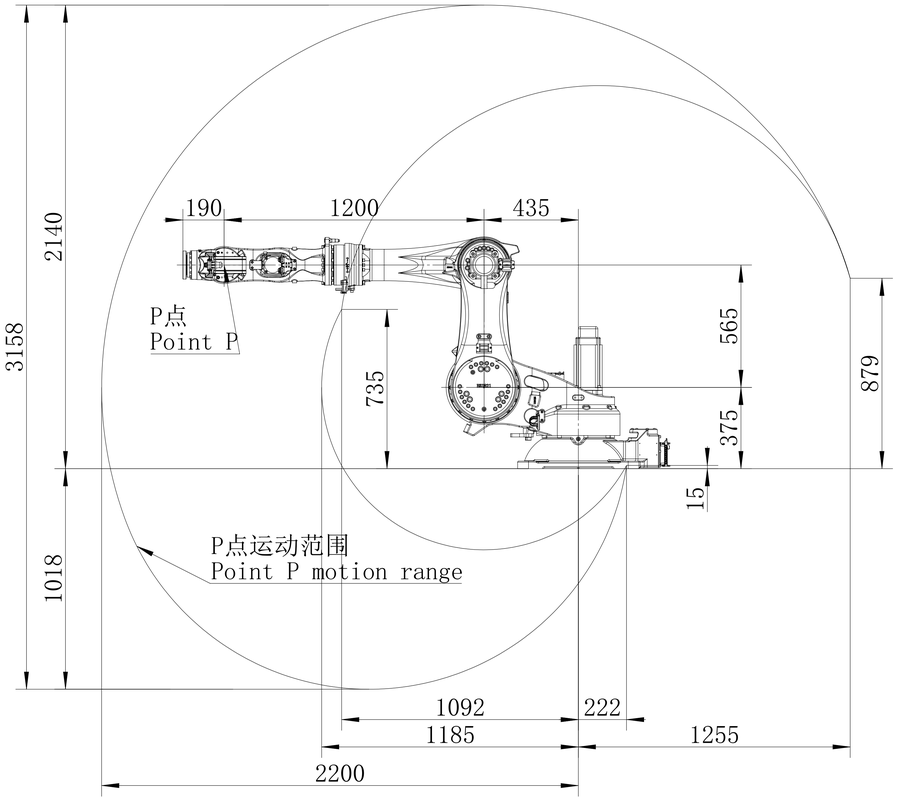

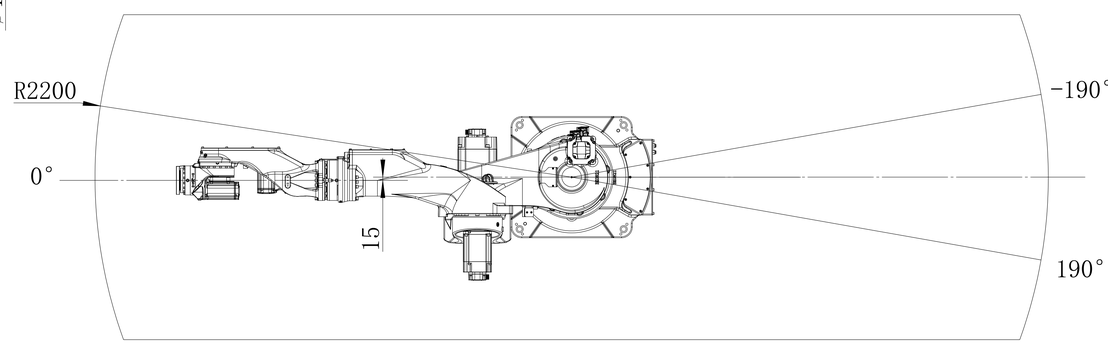

图幅 SIZE	比例 SCALE	南京埃斯顿机器人工程有限公司 ESTUN Robotics Co.,Ltd
A0	1:10	运动空间包络图 Motion space envelop diagram
共 1 页 第 1 页 SHEET 1 OF 1		ER45-2200-BD-00V0.1

借用件登记
描图
校描
旧底图总号
签字
日期